2026

STELLAR

То, что выглядит просто, но при этом работает – непросто. Наши усилия направлены на оптимизацию известных конструкций сельскохозяйственных машин. В наших машинах меньше деталей и эти детали проще в изготовлении. За счет этих решений мы можем позволить себе не экономить на материалах и комплектующих, сохраняя приемлемый уровень цен. Наша техника рассчитана служить долгие годы и требовать минимум внимания. Жертвой оптимизации может стать дополнительный функционал, но надёжность и долговечность – всегда остаются в приоритете!

Наши инженеры-конструкторы не заперты в кабинетах, а технологи в цехах. Мы общаемся друг с другом, изучаем новые мировые технологии, выезжаем к клиентам, спорим и находим новые решения. Закрепляем успехи и фиксируем неудачи в специализированном софте. Опять спорим.
И движемся вперед...

Профессионально неуступчивый, но дружный
коллектив АО «СТЕЛЛАР»

STELLAR

ОБРАБОТКА ПОЧВЫ

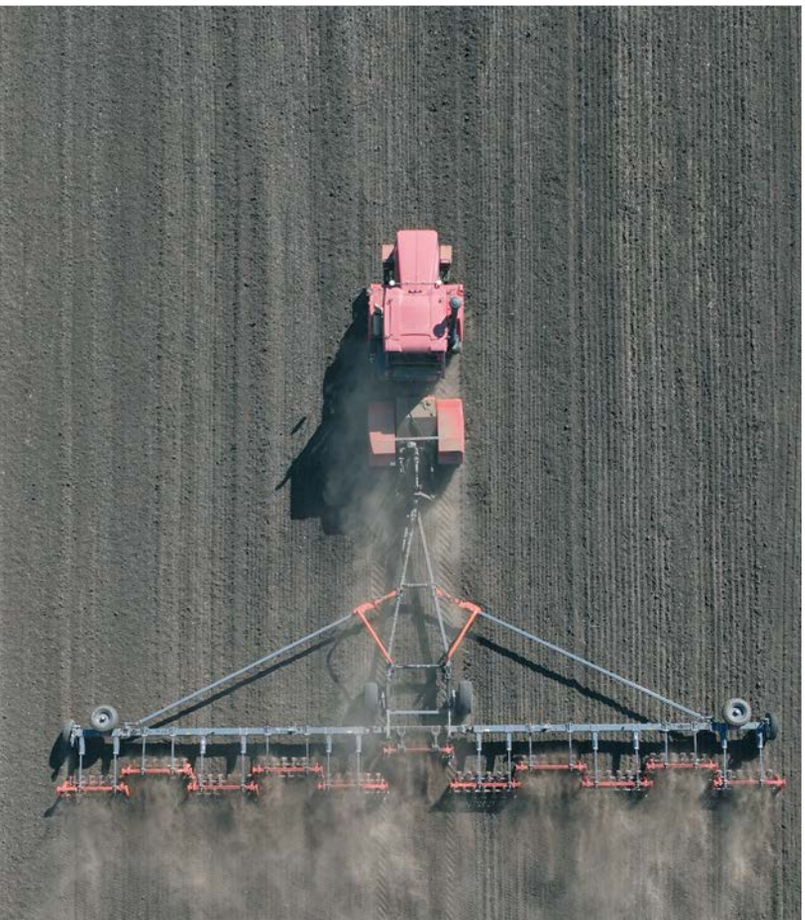

БОРОНА ТЯЖЁЛАЯ ЗУБОВАЯ (БТЗ)

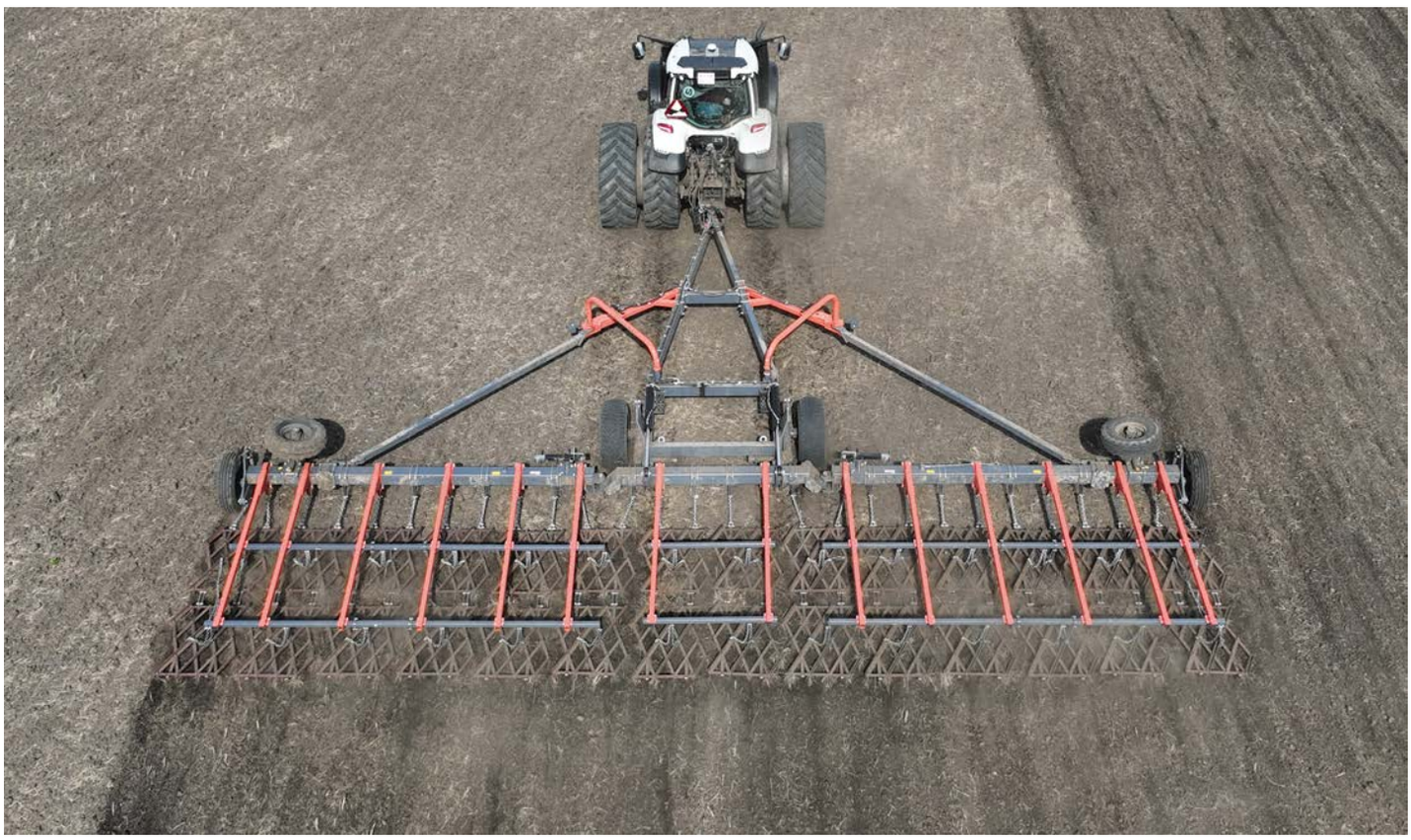

Сертификат соответствия

Бороны тяжелые зубовые STELLAR закрывают влагу в период весеннего боронования, одновременно распределяя пожнивные остатки; разрушают поверхностную корку на глубину до 8 см; выравнивают поверхность поля, измельчая крупные комки почвы; используются для обработки паровых полей и заделки удобрений.

ТЕХНИЧЕСКИЕ ХАРАКТЕРИСТИКИ

Показатель	БТЗ-14	БТЗ-18	БТЗ-22
Габаритные размеры в рабочем положении (Д/Ш/В), м	10,3/14/1,5	10,3/18/1,5	10,3/22/1,5
Габаритные размеры в транспортном положении (Д/Ш/В), м	12,7/4,5/3,8	14,7/4/3,9	16,4/4/3,9
Масса, т	5,7	6,1	7
Ширина захвата, м	14,0	18	22
Количество установленных борон БЗСС, шт.	28	36	44
Масса одной бороны БЗСС, кг	43	43	43
Шаг расстановки зубьев, мм	50	50	50
Глубина обработки почвы, см	до 8	до 8	до 8
Требуемая мощность трактора (колёсного), л.с.	180-250	250-300	300-350
Тяговый класс трактора, тс	3-4	4-5	5-6
Рабочая скорость, км/ч	до 12	до 12	до 12
Производительность за час при скорости 10 км/ч, Га	10	18	22
Транспортная скорость, км/ч	25	25	25
Радиус поворота (min), м	14	18	22

Техническое совершенствование агрегата может привести к небольшим расхождениям между конструкцией и изображением в каталоге.

ПРЕИМУЩЕСТВА

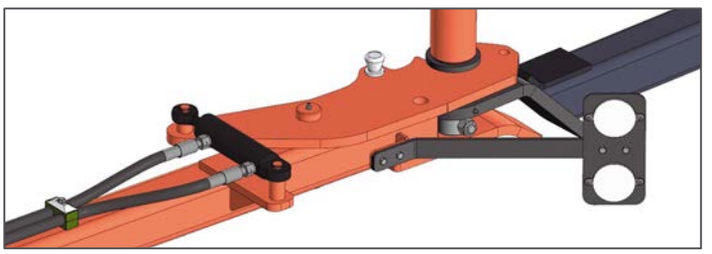

В конструкции нет традиционного для многих производителей тросового фиксатора замка, вместо этого используются гидравлические замки, поэтому нет опасности несанкционированного открытия замка при работе агрегата, например, при развороте.

Жёсткая растяжка (штанга) позволяет при необходимости сдать назад, в отличие от тросовых конструкций.

Широкие колёса на сцепке (базе) не дают боронам проваливаться, они более устойчивы в работе.

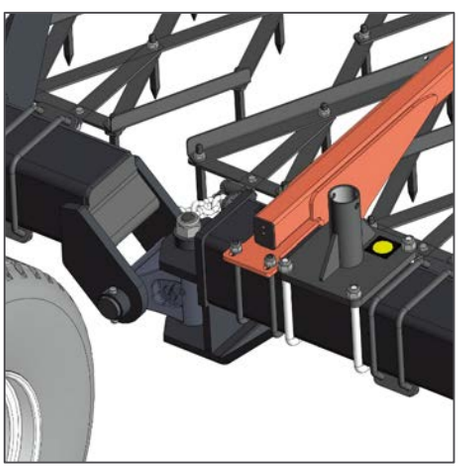

Для соединения центрального бруса с боковыми используется литая термообработанная крестовина, что значительно надёжнее и долговечнее сварных конструкции.

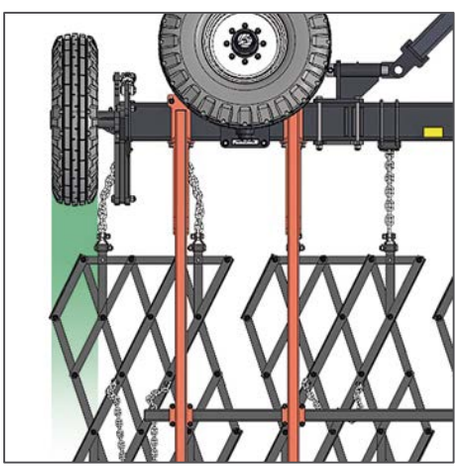

Отсутствие следа от крайних колёс позволяет получить равномерно обработанное поле, без чередующихся уплотнённых колёсами полос.

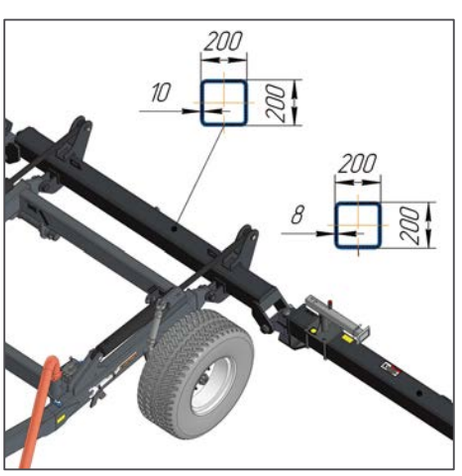

Рама бороны изготовлена из толстостенного стального профиля квадратного сечения марки 09Г2С.

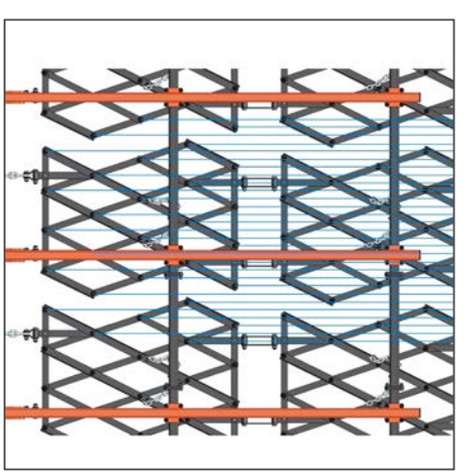

Конструкция и расположение борон БЗСС обеспечивают равномерную обработку с шагом 50 мм

ОПЦИЯ!
Возможность установки широких рабочих и транспортных колёс.

Простое обслуживание – минимальное количество мест смазки.

Полимерное окрашивание орудия – отличная защита от коррозии и долговечность использования, высокая стойкость к истиранию.

Высокая рабочая скорость вкупе с минимальным временем на подготовку к работе обеспечивают высокую производительность тяжелых зубовых борон.

БОРОНА ТЯЖЁЛАЯ ПРУЖИННАЯ (БТП)

Сертификат соответствия

Бороны тяжёлые пружинные STELLAR выравнивают поверхность поля, измельчая крупные комки почвы; разрушают поверхностную корку на глубину до 8 см; распределяют и частично измельчают сухую стерню; закрывают влагу; уничтожают всходы сорняков; используются для заделки химикатов.

ТЕХНИЧЕСКИЕ ХАРАКТЕРИСТИКИ

Показатель	БТП-15	БТП-18	БТП-22	БТП-26
Габаритные размеры в рабочем положении (Д/Ш/В), м	9,5/15/1,5	9,5/18/1,5	9,5/21,6/1,5	9,5/25,3/1,5
Габаритные размеры в транспортном положении (Д/Ш/В), м	12,7/4,5/3,5	14,4/4/3,5	16,2/4/3,5	18/4/3,5
Масса, т	5,25	6,2	7	7,6
Ширина захвата, м	14,5	18	21,6	25,3
Количество рабочих секций, шт.	8	10	12	14
Число рабочих органов (спаренные пружинные зубья), шт.	120	150	180	210
Шаг расстановки зубьев, мм	60	60	60	60
Глубина обработки почвы, см	до 8	до 8	до 8	до 8
Диаметр зуба, мм	14	14	14	14
Требуемая мощность трактора (колёсного), л.с.	от 210	250-300	300-350	350-425
Тяговый класс трактора, тс	4	4-5	5-6	6-7
Рабочая скорость, км/ч	12-18	12-18	12-18	12-18
Производительность за час при скорости 15 км/ч, Га	22,5	26,9	32,3	37,7
Транспортная скорость, км/ч	25	25	25	25
Радиус поворота (min), м	14	18	22	26

! **Техническое совершенствование агрегата может привести к небольшим расхождениям между конструкцией и изображением в каталоге.**

STELLAR

ПРЕИМУЩЕСТВА

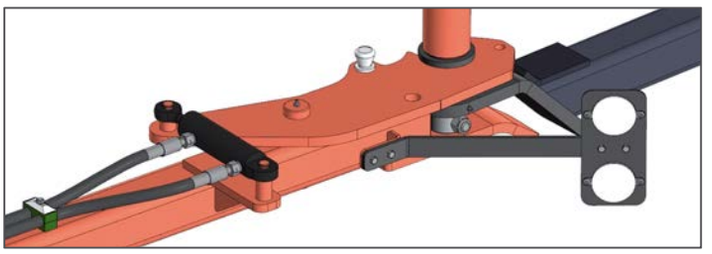

В конструкции нет традиционного для многих производителей тросового фиксатора замка, вместо этого используются гидравлические замки, поэтому нет опасности несанкционированного открытия замка при работе агрегата, например, при развороте.

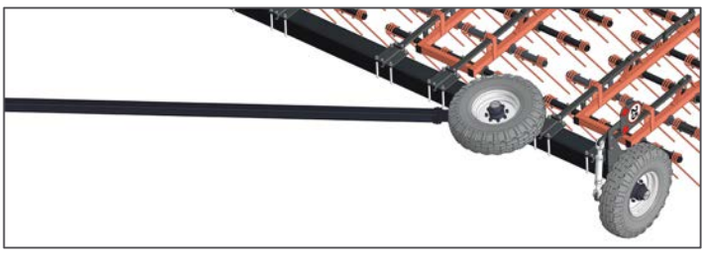

Жёсткая растяжка (штанга) позволяет при необходимости сдать назад, в отличие от тросовых конструкций.

Широкие колёса на сцепке (базе) не дают боронам проваливаться, они более устойчивы в работе.

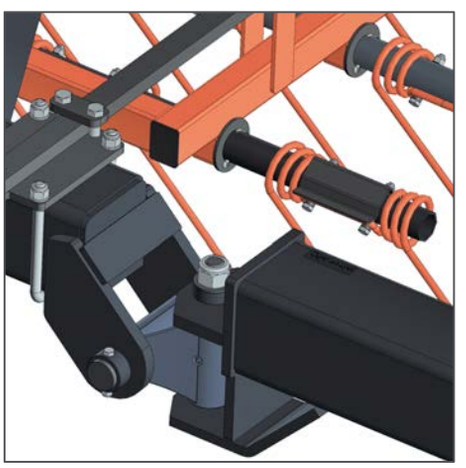

Для соединения центрального бруса с боковыми используется литая термообработанная крестовина, что значительно надёжнее и долговечнее сварных конструкций.

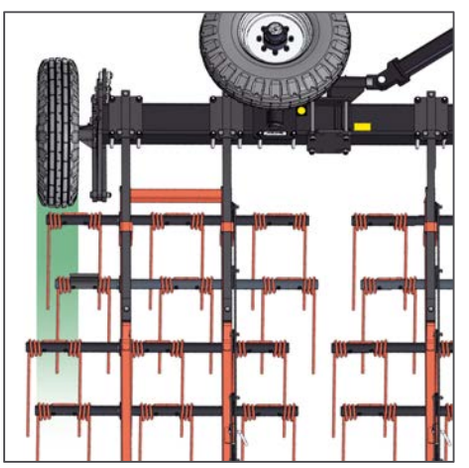

Отсутствие следа от крайних колёс позволяет получить равномерно обработанное поле, без чередующихся уплотнённых колёсами полос.

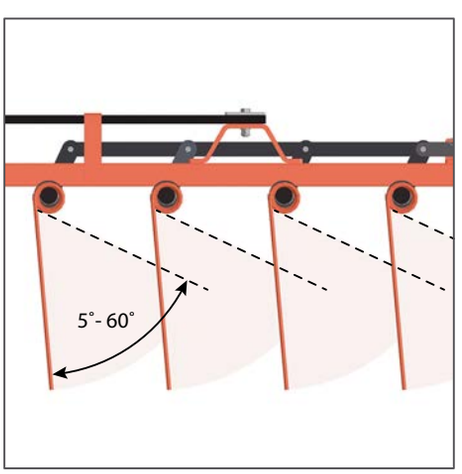

Шесть возможных положений зубьев с различными углами атаки позволяют максимально эффективно производить различные полевые операции.

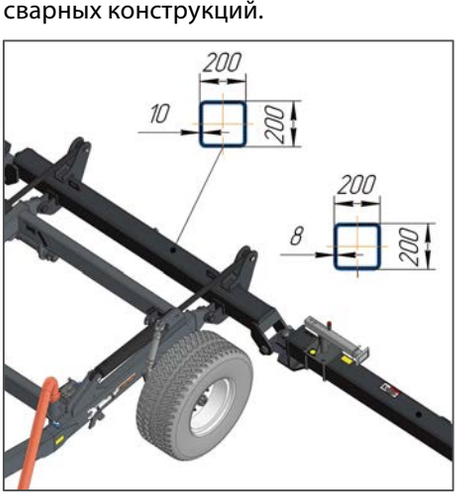

Рама бороны изготовлена из толстостенного стального профиля квадратного сечения марки 09Г2С.

ОПЦИЯ!
Возможность установки широких рабочих и транспортных колёс.

Простое обслуживание – минимальное количество мест смазки.

Полимерное окрашивание орудия – отличная защита от коррозии и долговечность использования, высокая стойкость к истиранию.

Высокая рабочая скорость вкупе с минимальным временем на подготовку к работе обеспечивают высокую производительность тяжёлых пружинных борон.

БОРОНА ЗУБОВАЯ ШЛЕЙФОВАЯ (БЗШ)

Сертификат соответствия

Бороны зубовые шлейфовые STELLAR предназначены для выравнивания полей, подготовки почвы к посевным работам, возделывания пахотных земель, для закрытия влаги в верхнем слое почвы и заделывания удобрений.

ТЕХНИЧЕСКИЕ ХАРАКТЕРИСТИКИ

Показатель	БЗШ-15	БЗШ-18	БЗШ-22	БЗШ-25
Габаритные размеры в рабочем положении (Д/Ш/В), м	12,2/15/1,4	12,2/18/1,4	12,2/22/1,4	12,2/25/1,4
Габаритные размеры в транспортном положении (Д/Ш/В), м	12,7/4,6/3,8	14,4/4,5/3,8	16,4/4,5/3,8	18,1/4,5/3,8
Масса бороны, т	6,5	7,1	7,9	8,6
Ширина захвата, м	15	18	22	25
Количество рабочих секций, шт.	10	12	14	16
Количество зубьев на секции, шт.	80	80	80	80
Глубина обработки почвы, см	до 8	до 8	до 8	до 8
Требуемая мощность трактора (колесного), л.с.	от 210	300-350	350-400	420-450
Тяговый класс трактора, тс	5	5-6	6-7	7-8
Рабочая скорость, км/ч	7-10	7-10	7-10	7-10
Производительность за час при скорости 10 км/час, га	15	18	22	25
Транспортная скорость, км/ч	25	25	25	25
Радиус поворота (min), м	15	18	22	25

! **Техническое совершенствование агрегата может привести к небольшим расхождениям между конструкцией и изображением в каталоге.**

STELLAR

ОСОБЕННОСТИ

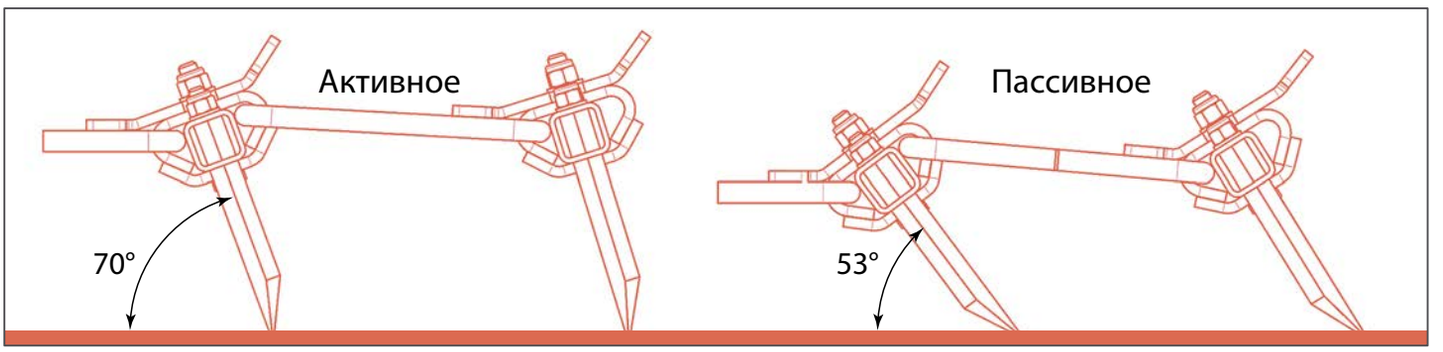

Рабочие органы БЗШ – шлейфовые секции, в которых каждый ряд зубьев закреплен шарнирно. Одна шлейфовая секция состоит из 16 рядов зубьев, благодаря чему достигается работа со сплошным перекрытием зубьев без их забивания.

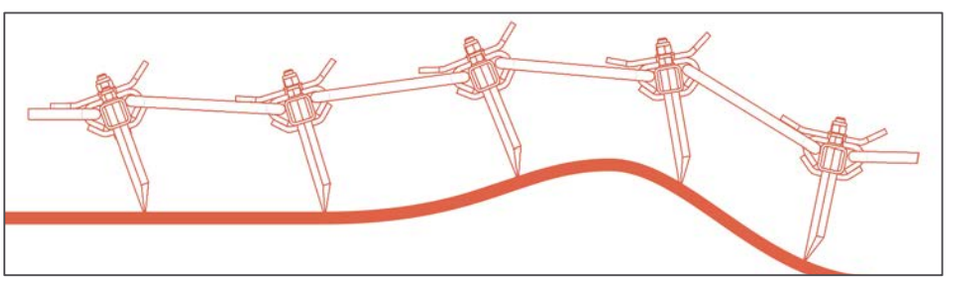

Рабочая секция имеет 2 возможных рабочих положения: активное и пассивное. В активном положении борона работает более агрессивно, на максимальную глубину, хорошо измельчает комья, но с увеличенным сопротивлением. В пассивном положении борона работает менее агрессивно, на меньшую глубину и с уменьшенным сопротивлением.

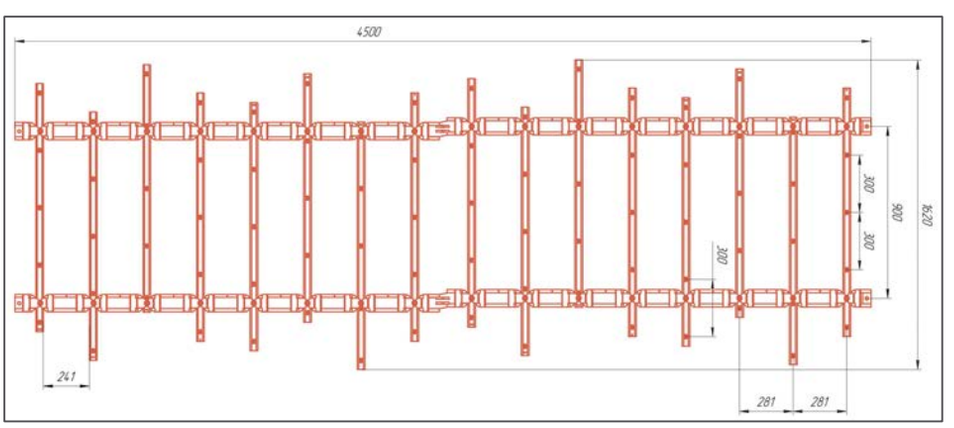

За счет гибкой шарнирной конструкции рабочая секция хорошо копирует неровности почвы, что позволяет максимально качественно обрабатывать поверхность поля.

Рабочая секция имеет ширину 1620 мм, на одной секции располагается 80 зубьев. На 1 метр захвата агрегата приходится 51 зуб. При ширине зуба в 21 мм получаем 100% перекрытие (51x21=1071 мм).

ПРЕИМУЩЕСТВА

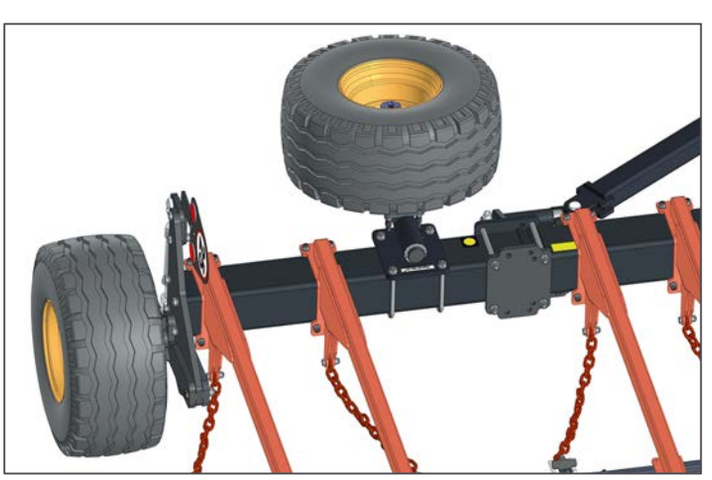

ОПЦИЯ!
Возможность установки широких рабочих и транспортных колёс.

Простое обслуживание – минимальное количество мест смазки.

Высокая рабочая скорость вкупе с минимальным временем на подготовку к работе обеспечивают высокую производительность зубовых шлейфовых борон.

Полимерное окрашивание орудия – отличная защита от коррозии и долговечность использования, высокая стойкость в истиранию.

КАТОК ПРИКАТЫВАЮЩИЙ (КП)

Сертификат соответствия

Каток прикатывающий STELLAR предназначен для предпосевного и послепосевного прикатывания почвы: выравнивает поверхность поля, разрушает комья и уплотнения не осевшей, поздно обработанной почвы; способствует сохранению влаги и хорошего контакта семян с почвой.

ТЕХНИЧЕСКИЕ ХАРАКТЕРИСТИКИ

Показатель	КП-18	КП-22
Габаритные размеры в рабочем положении (Д/Ш/В), м	9,1/18,3/1,4	9,1/22,3/1,4
Габаритные размеры в транспортном положении (Д/Ш/В), м	14,3/4/3	16,7/4/3
Масса, т	8,7	10,1
Ширина захвата, м	18,1	22,1
Количество рабочих секций, шт	9	11
Диаметр кольчато-шпорового колеса, мм	460	460
Количество установленных кольчато-шпоровых колес	117	143
Рабочая скорость, км/ч	8-10	8-10
Производительность за 1 час основного времени (расчетная), Га	18,1	22,1
Требуемая мощность трактора (колесного), л/с	200	250
Тяговый класс трактора, тс	3	4
Способ агрегатирования	Полуприцепной (палец 50мм)	Полуприцепной (палец 50мм)
Транспортная скорость, км/ч	25	25
Радиус поворота (min), м	18	22

Техническое совершенствование агрегата может привести к небольшим расхождениям между конструкцией и изображением в каталоге.

ПРЕИМУЩЕСТВА

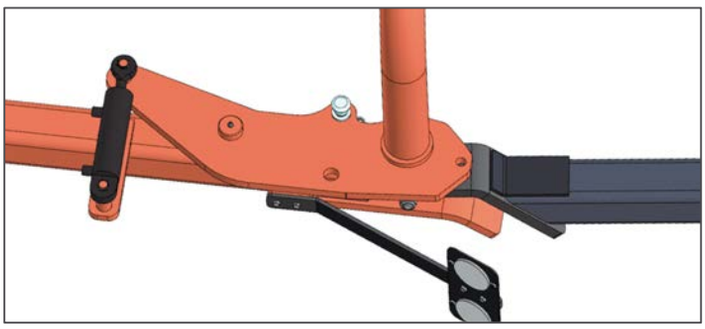

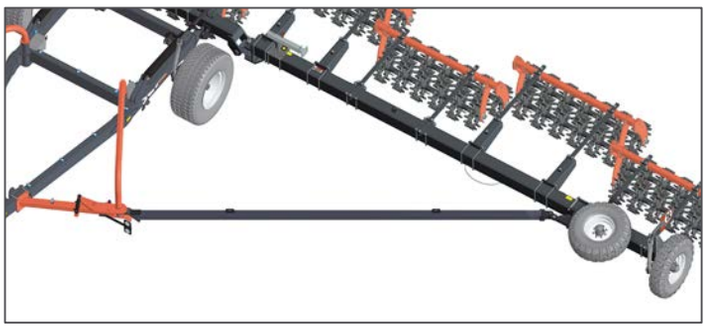

В конструкции КП нет традиционного для многих производителей тросового фиксатора замка, вместо этого используются гидравлические замки, поэтому нет опасности несанкционированного открытия замка при работе агрегата, например, при развороте.

Жёсткая растяжка (штанга) позволяет без дополнительных механизмов при необходимости сдать назад, в отличие от тросовых конструкций.

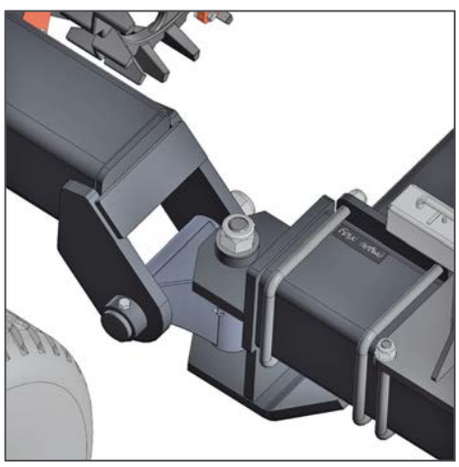

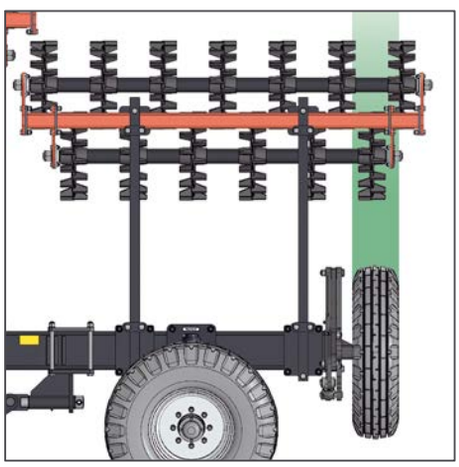

Широкие колёса на сцепке (базе) позволяют эксплуатировать орудие на мягких грунтах.

Для соединения центрального бруса с боковыми используется литая термообработанная крестовина, что значительно надёжнее и долговечнее сварных конструкций.

Отсутствие следа от крайних колёс позволяет получить равномерно обработанное поле.

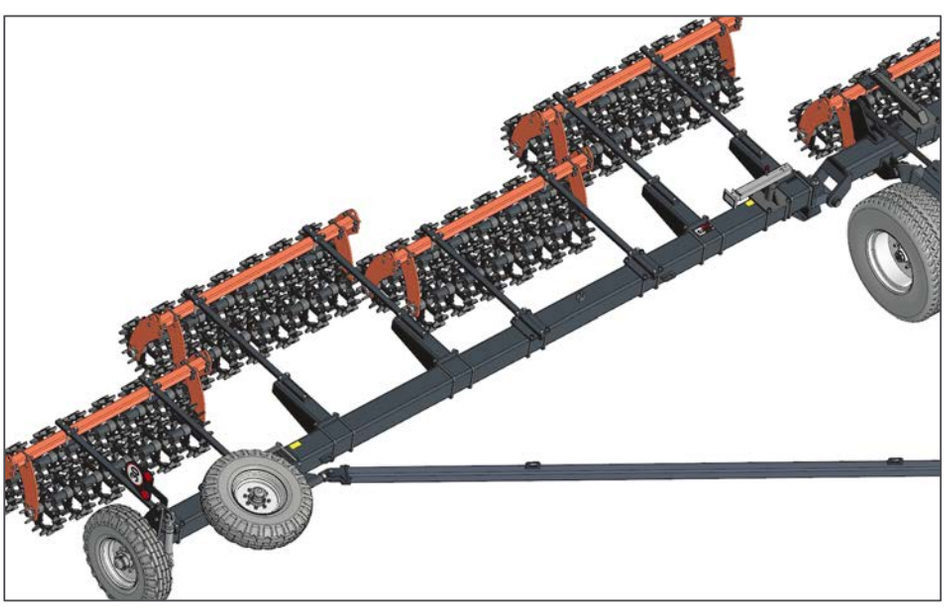

Рессорная подвеска секций на крайних брусьях позволяет им копировать неровности поля.

Простое обслуживание – минимальное количество мест смазки.

Высокая рабочая скорость вкупе с минимальным временем на подготовку к работе обеспечивают высокую производительность.

Полимерное окрашивание орудия – отличная защита от коррозии и долговечность использования; высокая стойкость покрытия к истиранию.

КАТОК-ИЗМЕЛЬЧИТЕЛЬ (КИ)

Сертификат соответствия

Каток-измельчитель STELLAR предназначен для высокопроизводительного измельчения стерни подсолнечника, кукурузы, рапса, а также сидеральной массы.

ТЕХНИЧЕСКИЕ ХАРАКТЕРИСТИКИ

Показатель	КИ-12
Габаритные размеры в рабочем положении с прикатывающим катком (Д/Ш/В), м	9,25/12,5/1,7
Габаритные размеры в транспортном положении с прикатывающим катком (Д/Ш/В), м	8/3/3,6
Ширина захвата, м	12,4
Требуемая мощность трактора (колёсного), л.с.	от 280
Рабочая скорость, км/ч	18-25
Транспортная скорость, км/ч	25
Дорожный просвет, см	40
Заглубление ножей, см	2-4
Диаметр колец прикатывающего катка, см	60
Диаметр ножевого катка, см	30
Количество рабочих органов (ножей), шт.	240
Масса (с прикатывающим катком), т	8
Производительность за час (расчетная), Га	21-30

ПРЕИМУЩЕСТВА

Ножевые валы обеспечивают высокую скорость вращения, что способствует наилучшему резу стеблей и создает земляной вал для получения мульчи на поверхности. Износостойкость и самозатачиваемость ножей достигается за счёт используемого материала и его термообработки.

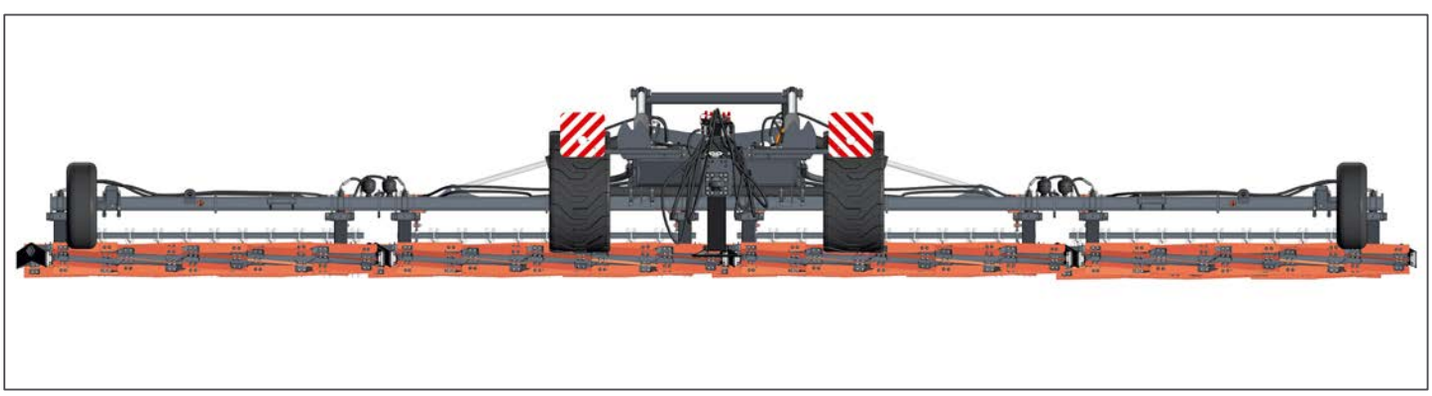

Высокая производительность катка-измельчителя достигается за счёт сочетания ширины захвата с высокой скоростью обработки. Минимальные тяговые усилия обуславливают низкий расход топлива.

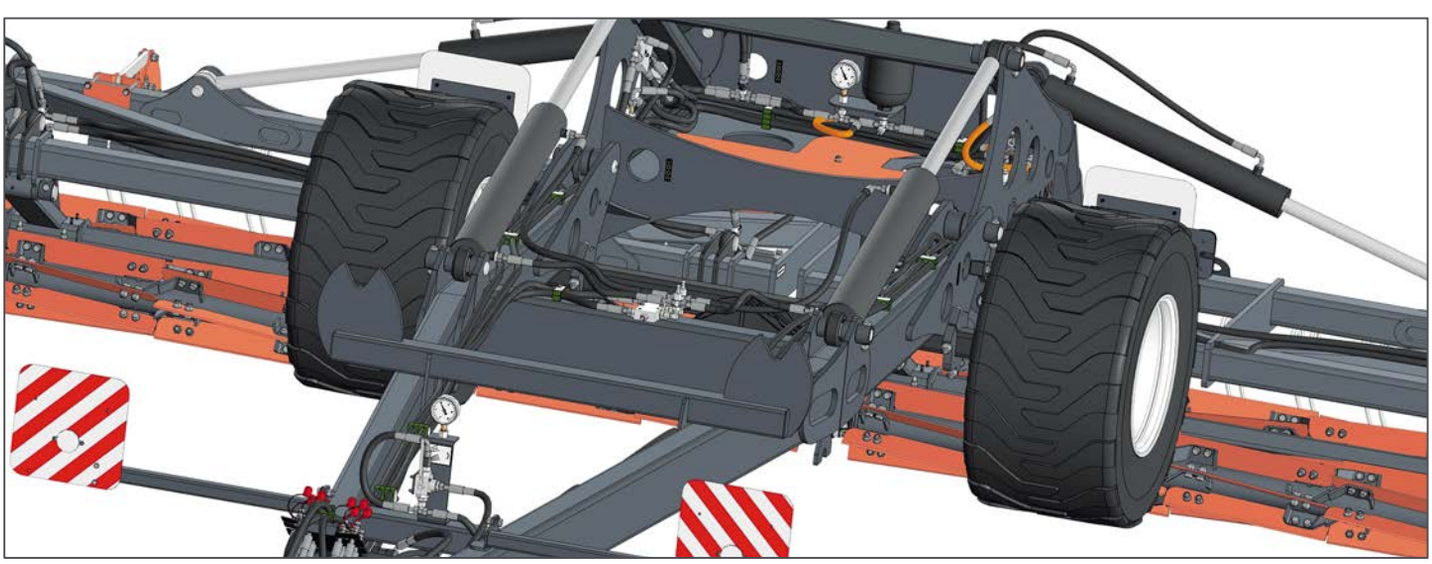

Гидравлическая система с двумя манометрами позволяет регулировать давление рабочих органов на почву и давление подпора, подбирая характеристики под конкретные условия эксплуатации.

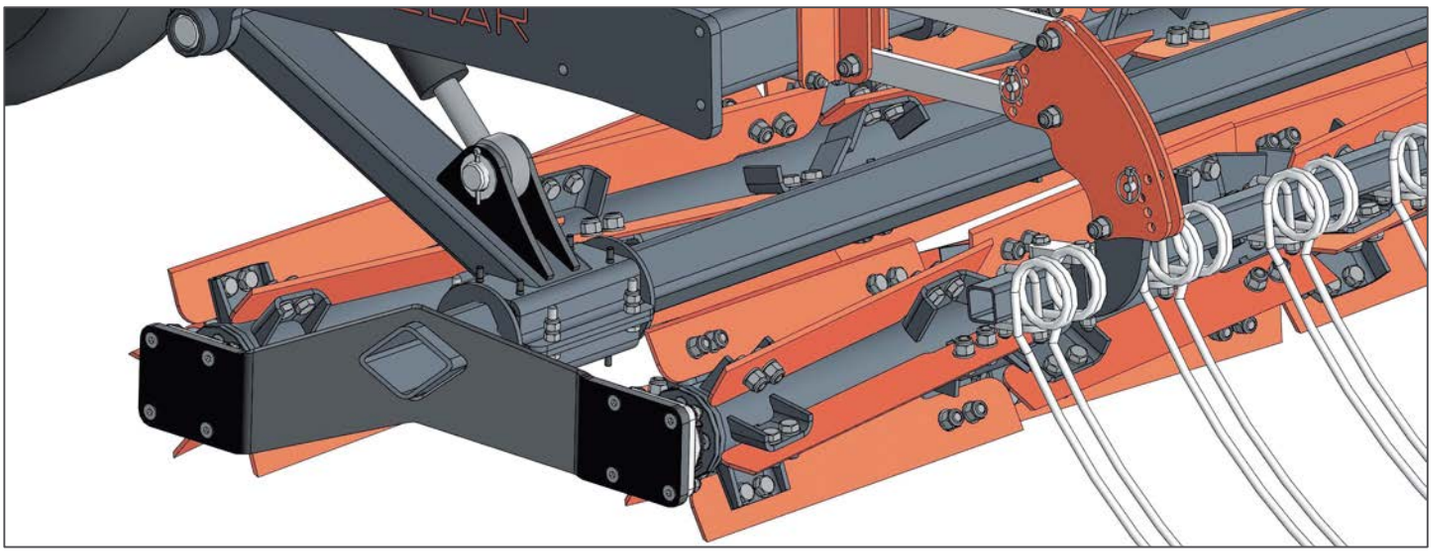

Демпферы (резиновые амортизаторы) снижают ударную нагрузку и совместно с гидравлической системой улучшают копирование рельефа.

Возможность транспортировать каток-измельчитель по дорогам общего пользования благодаря наличию световой сигнализации и его габаритам.

Возможность регулировки высоты серьги позволяет адаптировать каток-измельчитель к разным типам тракторов.

Техническое совершенствование агрегата может привести к небольшим расхождениям между конструкцией и изображением в каталоге.

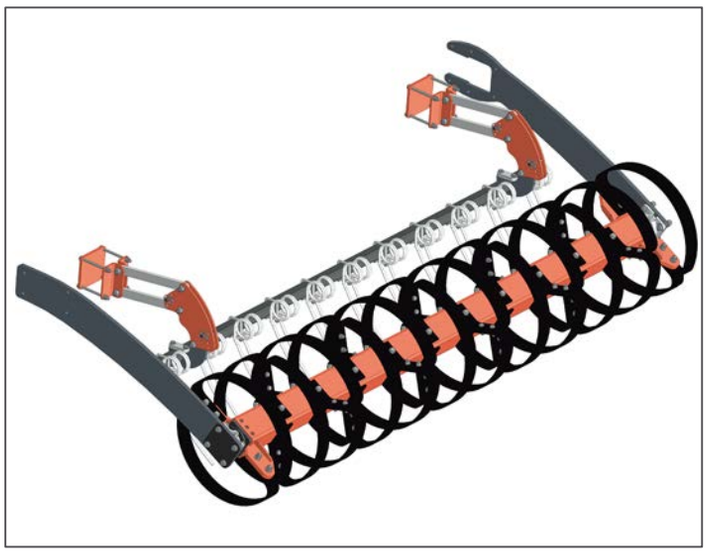

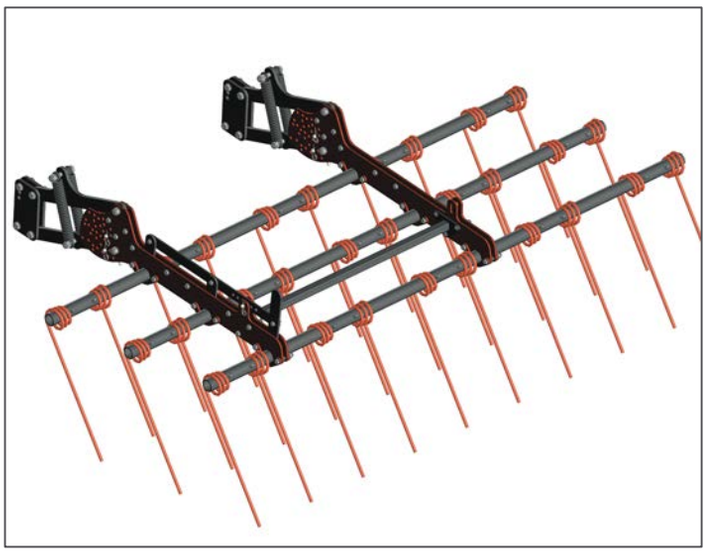

По желанию заказчика каток-измельчитель может быть укомплектован однорядной штригельной бороной и прикатывающими катками, либо трехрядной тяжелой штригельной бороной.

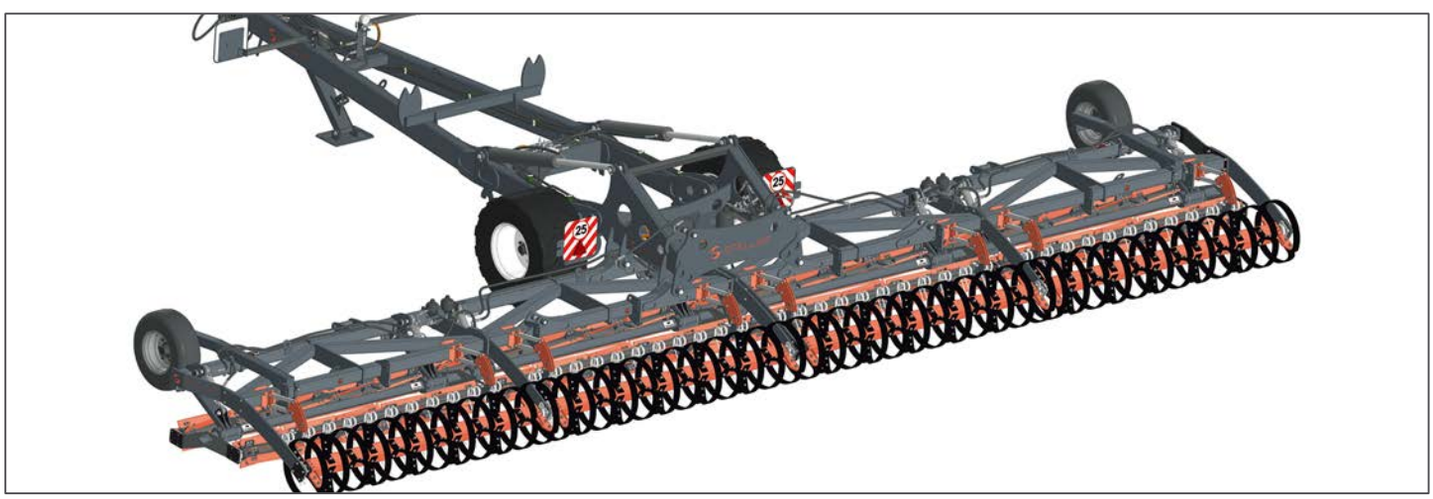

Каток-измельчитель в тандеме с однорядной штригельной бороной и прикатывающими катками обеспечивает:
• эффективное перемешивание измельченных пожнивных остатков с почвой за счет их направления зубьями штригельной бороны под колёса прикатывающего катка, а также активного движения почвы и остатков внутри колец катка;
• раздавливание измельченных остатков, глубокодействующее прикатывание почвы и интенсивное выравнивание открытыми кольцами катка;
• самоочищение катка за счет вибрации пластинчатых колец;
• использование катка-измельчителя позволяет уменьшить количество вредителей за счет раздавливания пожнивных остатков прикатывающим катком, в которых зимуют личинки насекомых.

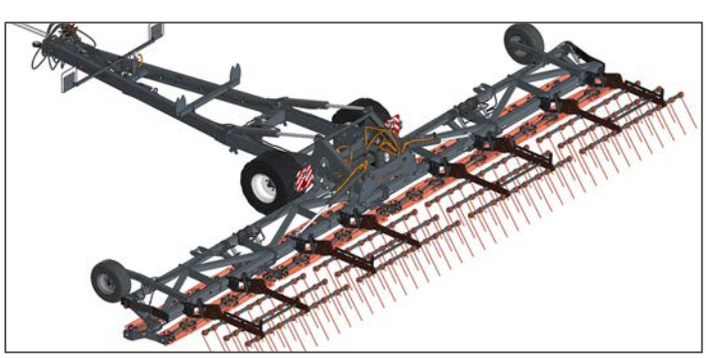

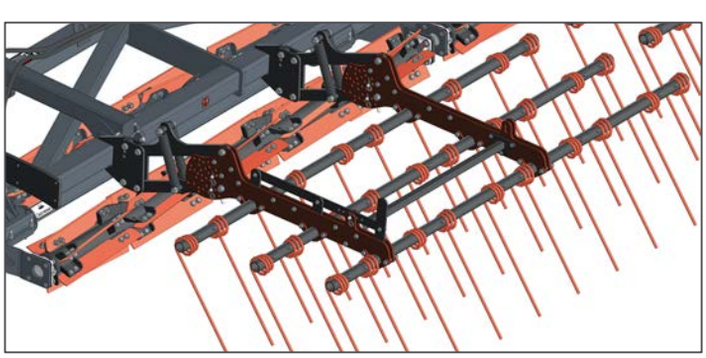

Тандем катка-измельчителя и трёхрядной штригельной тяжелой бороны позволяет получить равномерное распределение измельченных растительных остатков по поверхности поля, уничтожение всходов падалицы и сорняков. Интенсивность воздействия штригельной бороны на поверхность можно регулировать с помощью параллелограммного механизма.

Полимерное окрашивание деталей агрегата - отличная защита от коррозии и долговечность покрытия.

БОРОНА ДИСКОВАЯ ДВУХРЯДНАЯ (БД)

Сертификат соответствия

Двухрядные дисковые бороны STELLAR обеспечивают идеальное измельчение с интенсивным перемешиванием растительных остатков по всей поверхности почвы на глубину от 5 до 12 сантиметров. Предназначены для обработки полей после уборки зерновых и технических культур, весенней обработки зяби, обработки паров, предпосевной обработки почвы.

ТЕХНИЧЕСКИЕ ХАРАКТЕРИСТИКИ

Показатель	БД-7	БД-11
Габаритные размеры в рабочем положении (Д/Ш/В), м	6,9/7,2/1,9	6,9/11/1,9
Габаритные размеры в транспортном положении (Д/Ш/В), м	6,8/3/3,9	6,8/3/4
Ширина захвата, м	6,9	10,8
Масса (с кольцевым катком), т	6,2	8,8
Количество дисков, шт	57	90
Диаметр диска, мм	510	510
Угол атаки дисков (постоянный)	17°	17°
Тип диска	сферический, вырезной (ромашка)	сферический, вырезной (ромашка)
Расстояние между дисками в ряду, мм	240	240
Расстояние между рядами дисков, мм	820	820
Глубина обработки почвы, см	5-12	5-12
Рабочая скорость, км/ч	12-18	12-18
Производительность за 1 час основного времени (расчетная), Га	8,3 - 12,5	12,9 - 19,4
Требуемая мощность трактора (колесного), л.с.	от 270	от 375
Транспортная скорость, км/ч	25	25

ПРЕИМУЩЕСТВА

Рама изготовлена из толстостенного профиля квадратного сечения марки 09Г2С и качественного листового проката, что обеспечивает высокую прочность и долговечность конструкции.

Каждая стойка с диском крепится к раме индивидуально. В месте крепления стойки рабочего органа к раме установлены резиновые амортизаторы (демпферы), которые воспринимают и смягчают ударные нагрузки при контакте диска с препятствиями, предотвращая поломку рабочего органа.

Стойки дисков оснащены надёжными подшипниковыми узлами, которые выдерживают высокие радиальные и осевые нагрузки, не требуют технического обслуживания, просты в монтаже и замене, что минимизирует трудоёмкость обслуживания бороны и расходы на эксплуатацию.
Возможность комплектации разными типами дисков.

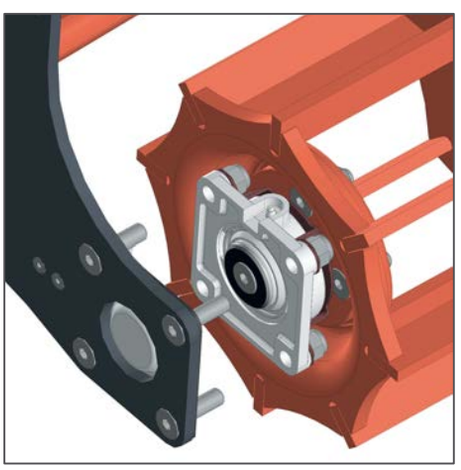

На прикатывающих катках установлены обслуживаемые подшипниковые узлы 210 серии с большим сроком эксплуатации. Дополнительно установлена защита подшипника, которая препятствует наматыванию на него растительных остатков и чистики, которые отчищают пространство вокруг подшипникового узла.

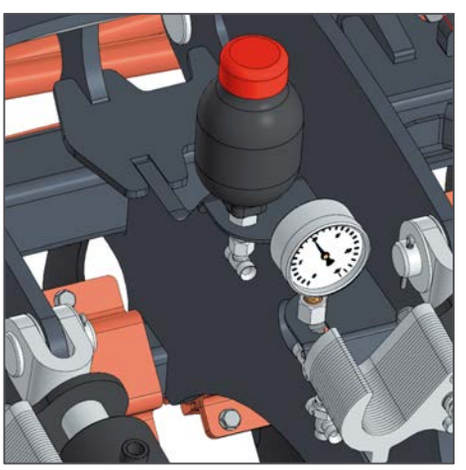

Постоянный гидравлический прижим боковых рабочих секций обеспечивает автоматическое копирование поверхности поля и сохранение постоянной глубины обработки.

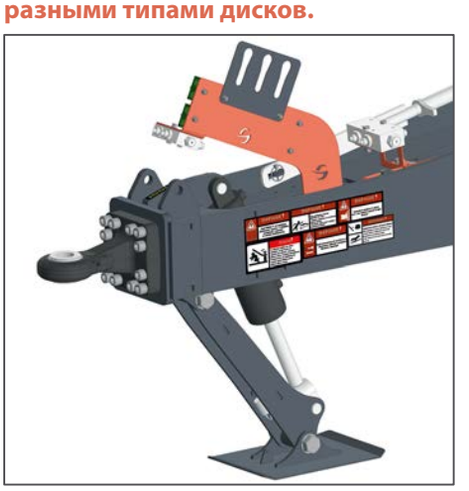

Прицепное устройство бороны оснащено гидравлической опорой, которая позволяет регулировать высоту серьги для присоединения к различным типам тракторов.

Борона оборудована сцепной петлёй под палец 50 мм,
в качестве опции может быть установлен поперечный брус Cat 4, что даёт возможность агрегатирования с различными типами тракторов.

Простое обслуживание: минимум мест смазки и регулировок; регулировка по глубине обработки выполняется одним механизатором. Нет необходимости в дополнительной регулировке угла атаки и посадки дисков.

Полимерное окрашивание орудия – отличная защита от коррозии и долговечность использования, высокая стойкость к истиранию.

БОРОНА ДИСКОВАЯ БД-7

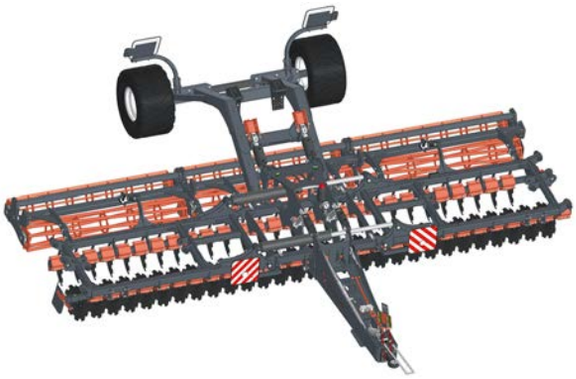

БОРОНА ДИСКОВАЯ БД-11

При работе на сухих и твердых почвах сложите крайние секции БД-11. Это даст возможность догрузить средние рабочие секции и улучшить врезание режущих дисков в твердую пересушенную почву.

Механизм складывания крайних секций на БД-11

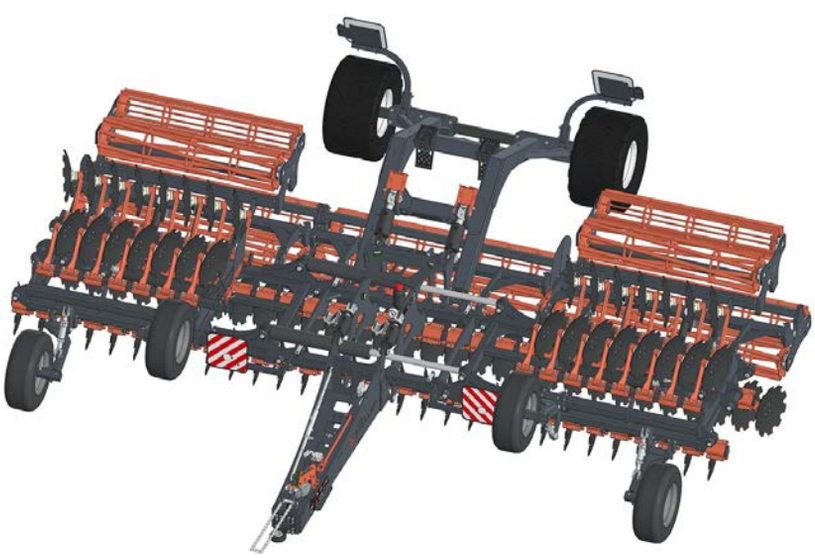

Работа со сложенными крайними секциями

! Техническое совершенствование агрегата может привести к небольшим расхождениям между конструкцией и изображением в каталоге.

STELLAR

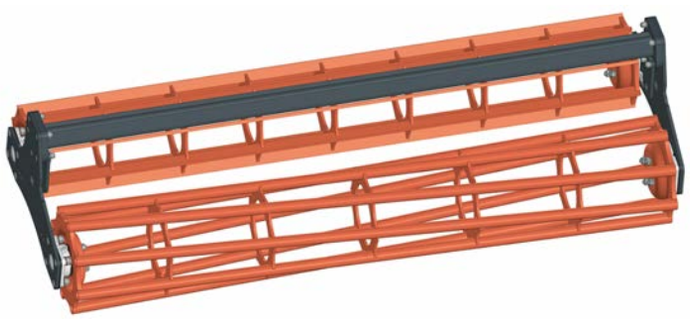

Каток тандемный трубчато-планчатый

По желанию заказчика дисковая борона может быть укомплектована тандемным трубчато-планчатым катком (диаметр 400/350 мм), двойным трубчатым катком (диаметр 400/400 мм) и тандемным кольцевым катком типа «земля по земле» (диаметр 450 мм).

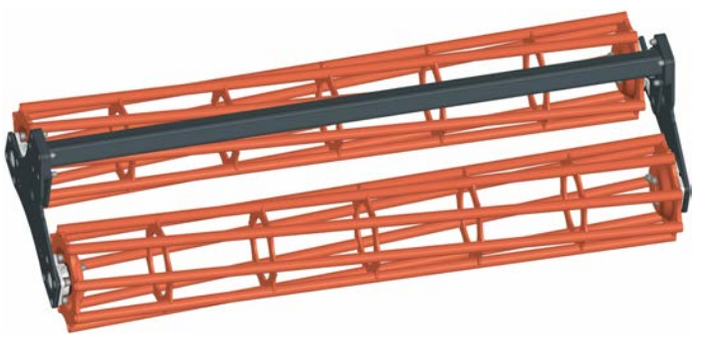

Каток двойной трубчатый

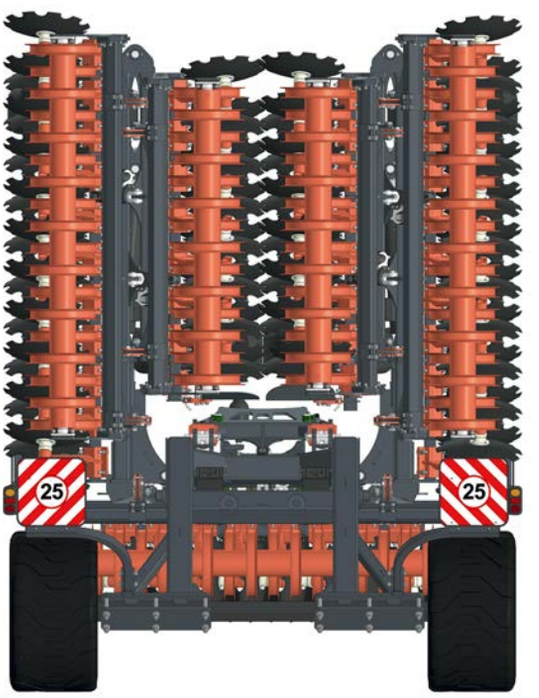

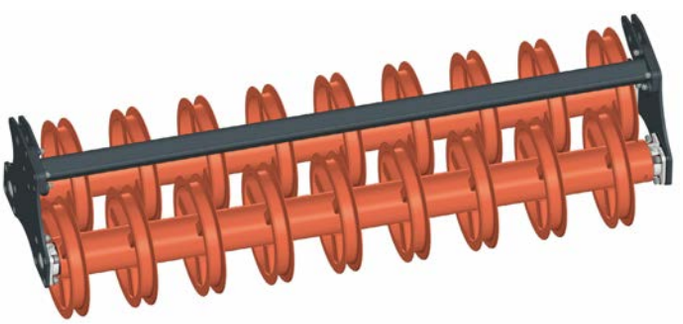

Каток тандемный кольцевой

Транспортная скорость 25 км/час, компактные габаритные размеры в транспортном положении (ширина 3м), а также световая сигнализация позволяют транспортировать борону по дорогам общего пользования.

Высокая рабочая скорость и минимальное время на подготовку к работе обеспечивают двухрядным дисковым боронам STELLAR высокую производительность.

STELLAR

Если вы хотите посетить производственную площадку STELLAR в Барнауле, обратитесь к дилеру в вашем регионе.

Покупайте ВЫГОДНО!

ПРОГРАММА №1432

РОСАГРОЛИЗИНГ

ДОМ РФ

Отзывы о работе техники!

АО «СТЕЛЛАР»
656922, Алтайский край,
г. Барнаул, ул. Звёздная, 13Б
www.stellar-factory.com

Дилер в регионе: